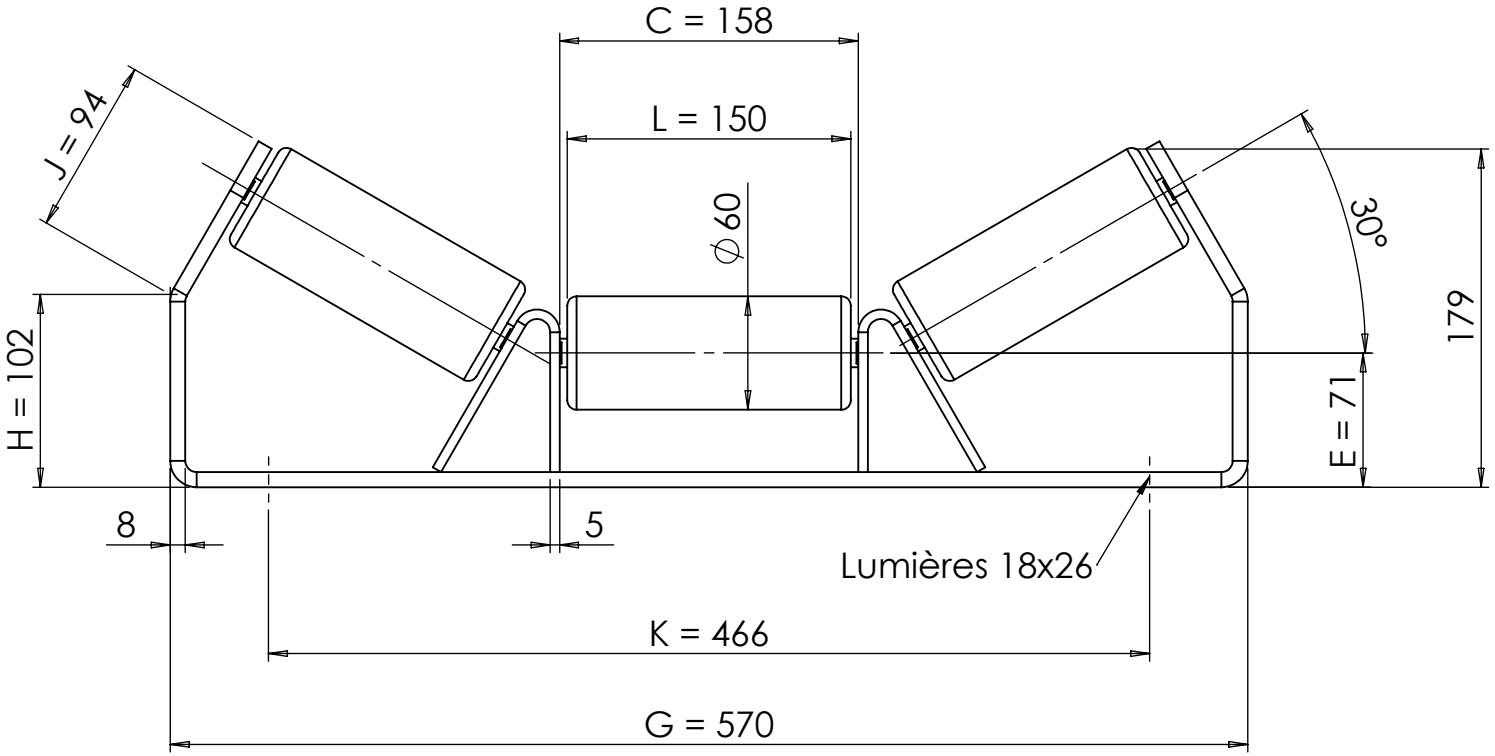

Plan non contractuel

SUPPORT SNBA 53300 E71 8 B400 30° sans pincement

Tel : 04 77 24 05 15 www.rouleaux-pack.fr
Rue du Moulin 42130 Böen sur Lignon

Masse approximative station : 7 Kg

Echelle : 1:4

Format : A4

ROULEAUX R PACK
ROLLERS · ROLLEN · RODILLOS