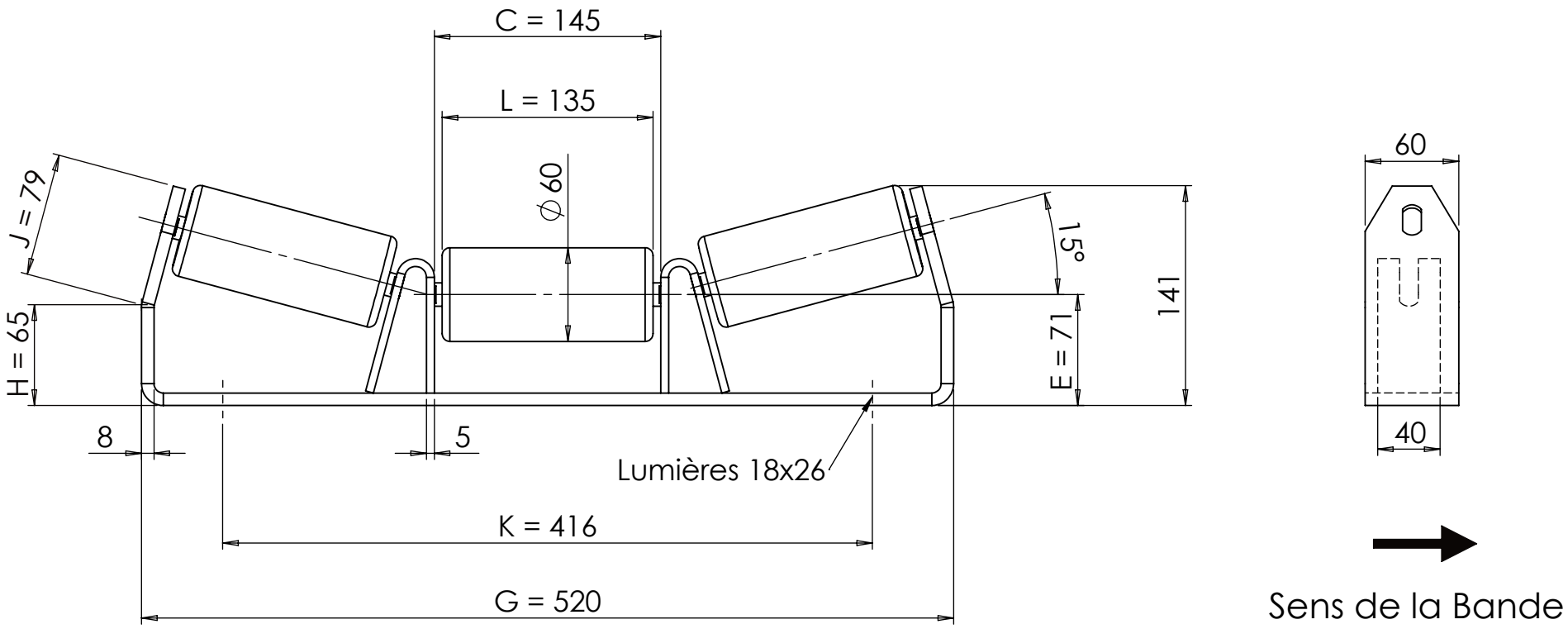

Plan non contractuel

SUPPORT SNBA 53301 E71 8 B350 15° avec pincement

Tel : 04 77 24 05 15 www.rouleaux-pack.fr
Rue du Moulin 42130 Böen sur Lignon

Masse approximative station : 6 Kg

Echelle : 1:4

Format : A4

ROULEAUX R PACK ROLLERS · ROLLEN · RODILLOS