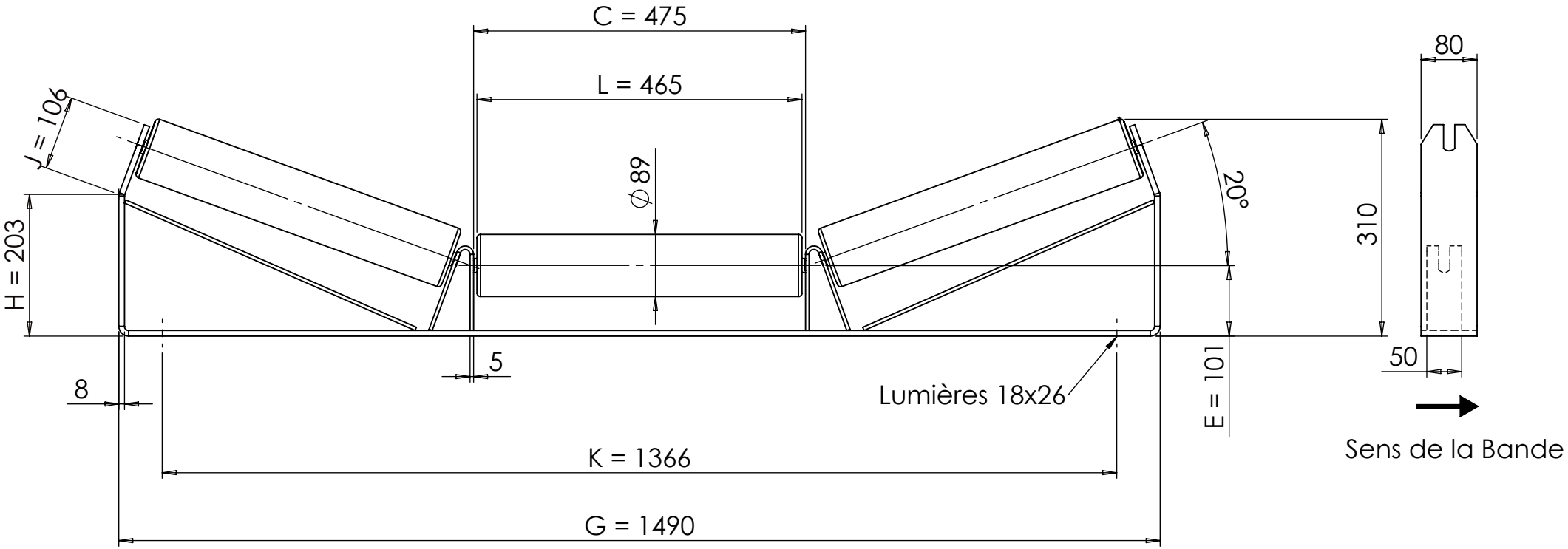

Plan non contractuel

SUPPORT SNLM 53301 E100 8 B1200 20° avec pincement

Tel : 04 77 24 05 15 www.rouleaux-pack.fr
Rue du Moulin 42130 Böen sur Lignon

Masse approximative station : 26 Kg

Echelle : 1:8

Format : A4

ROULEAUX R PACK
ROLLERS · ROLLEN · RODILLOS