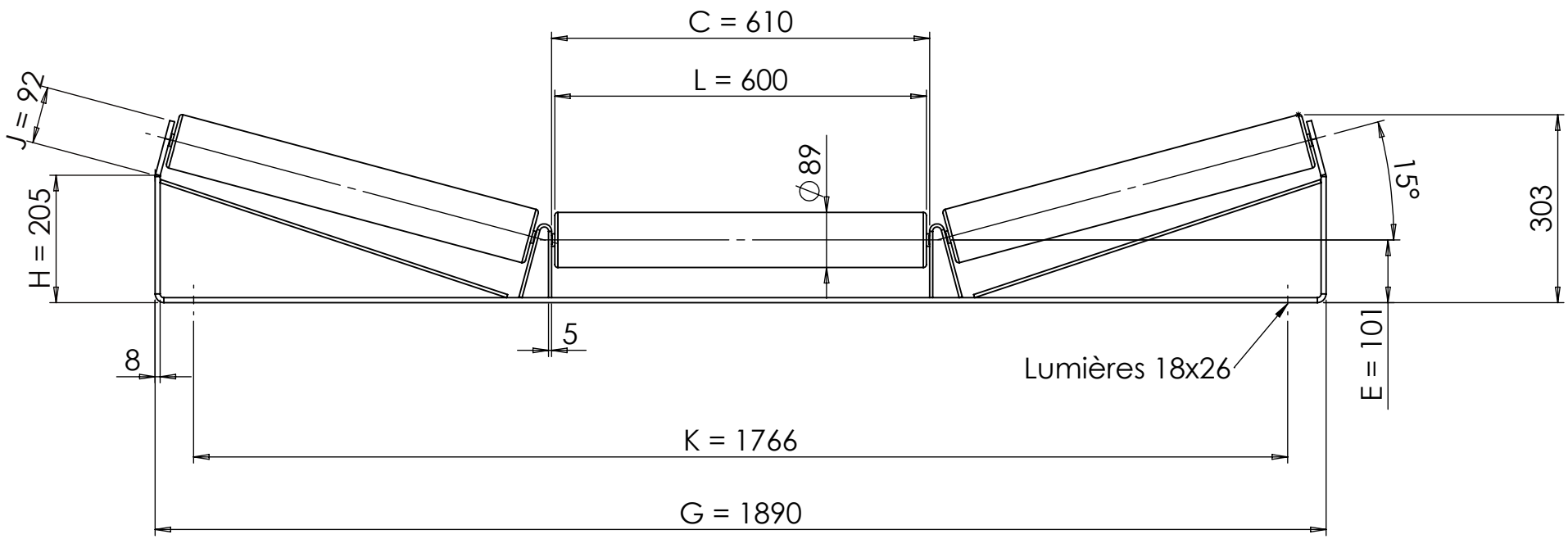

Plan non contractuel

SUPPORT SNLM 53301 E100 8 B1600 15° sans pincement

Tel : 04 77 24 05 15 www.rouleaux-pack.fr
Rue du Moulin 42130 Böen sur Lignon

Masse approximative station : 32 Kg

Echelle : 1:10

Format : A4

ROULEAUX R PACK
ROLLERS · ROLLEN · RODILLOS