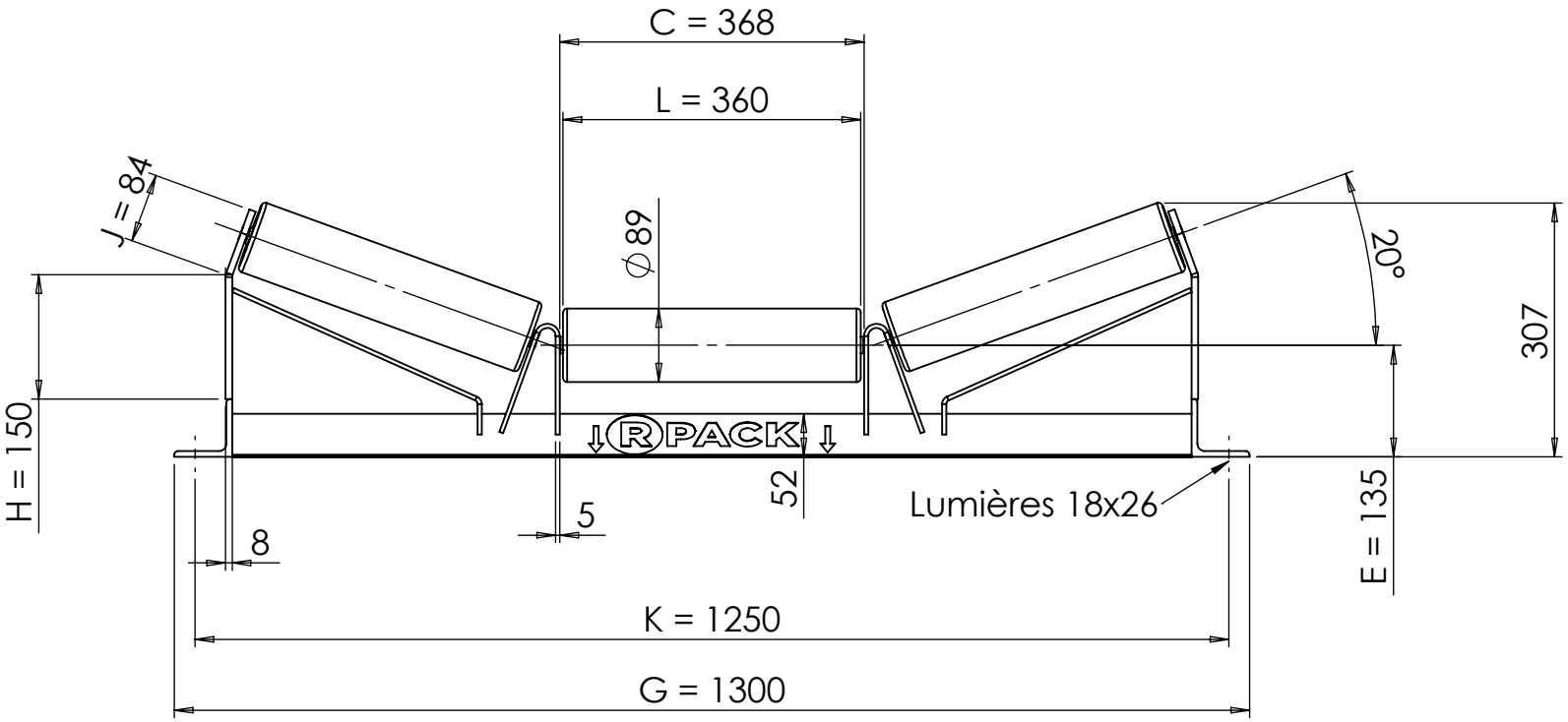

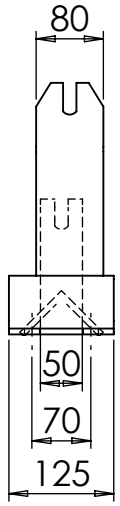

Sens de la Bande

Plan non contractuel

SUPPORT SRC 53300 E135 B1000 20° axe Ø20 Rouleau Ø89 avec pincement

Tel : 04 77 24 05 15 www.rouleaux-pack.fr
Rue du Moulin 42130 Böen sur Lignon

Masse approximative station : 26 Kg

Echelle : 1:9

Format : A4

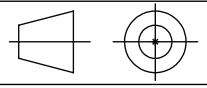

ROULEAUX PACK
ROLLERS · ROLLEN · RODILLOS