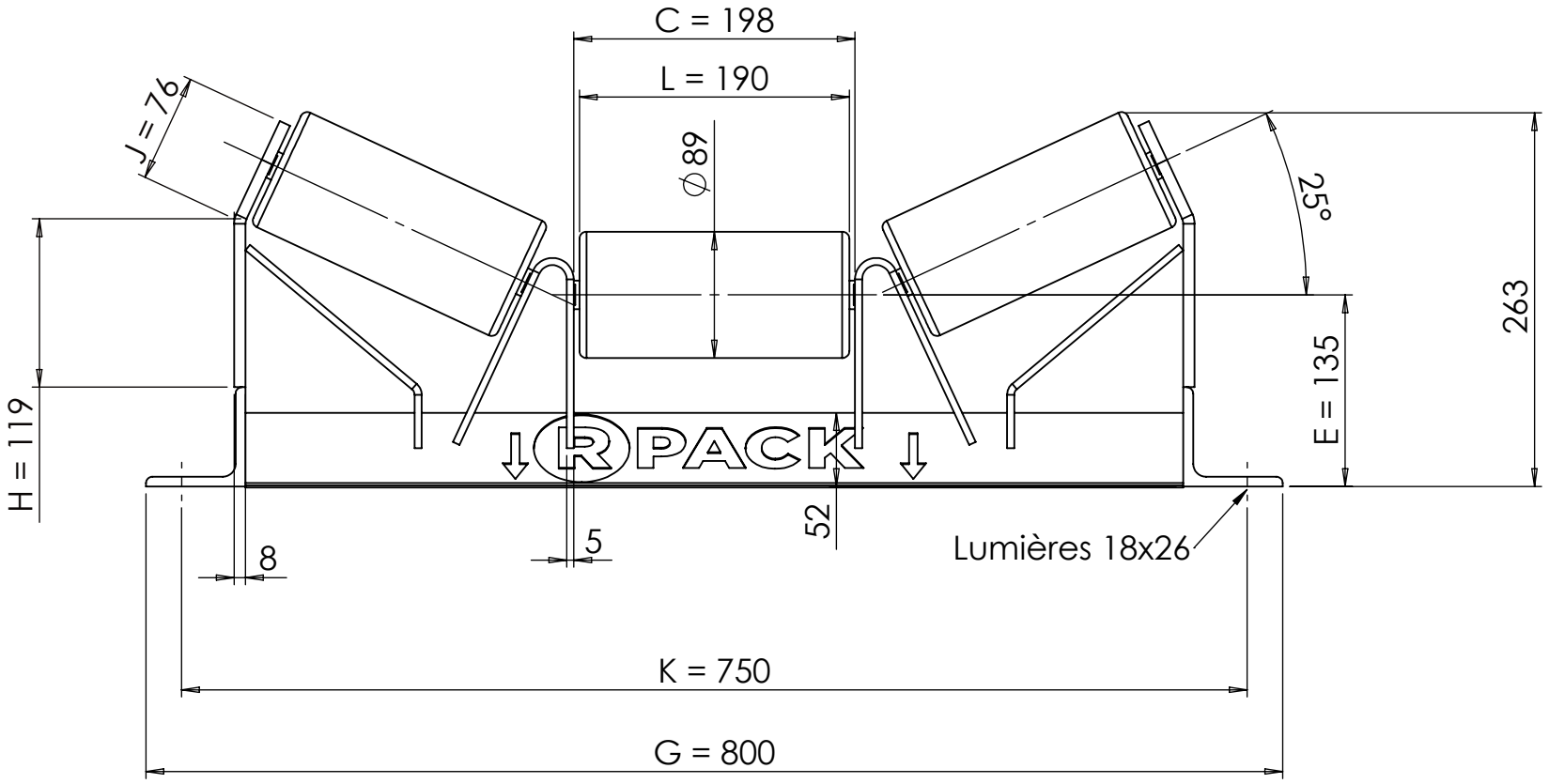

Plan non contractuel

SUPPORT SRC 53300 E135 B500 25° axe Ø20 Rouleau Ø89 sans pincement

Tel : 04 77 24 05 15 www.rouleaux-pack.fr
Rue du Moulin 42130 Böen sur Lignon

Masse approximative station : 16 Kg

Echelle : 1:5

Format : A4

ROULEAUX R PACK ROLLERS · ROLLEN · RODILLOS