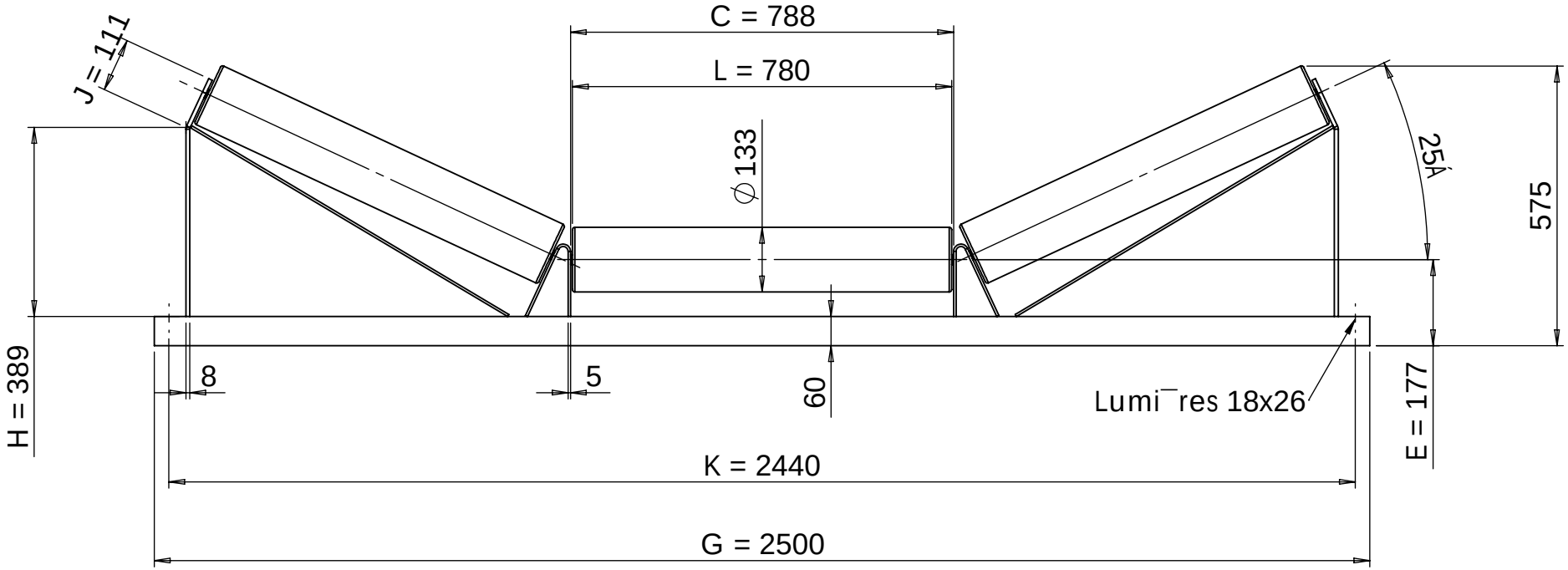

Plan non contractuel

SUPPORT SRLM 53300 E167 UPN140 B2200 25Á axe Ï 20 Rouleau Ï 133 sans pincement

Tel : 04 77 24 05 15 www.rouleaux-pack.fr
Rue du Moulin 42130 Bº en sur Lignon

Masse approximative station : 81 Kg

Echelle : 1:13

Format : A4

ROULEAUX R PACK
ROLLERS · ROLLEN · RODILLOS