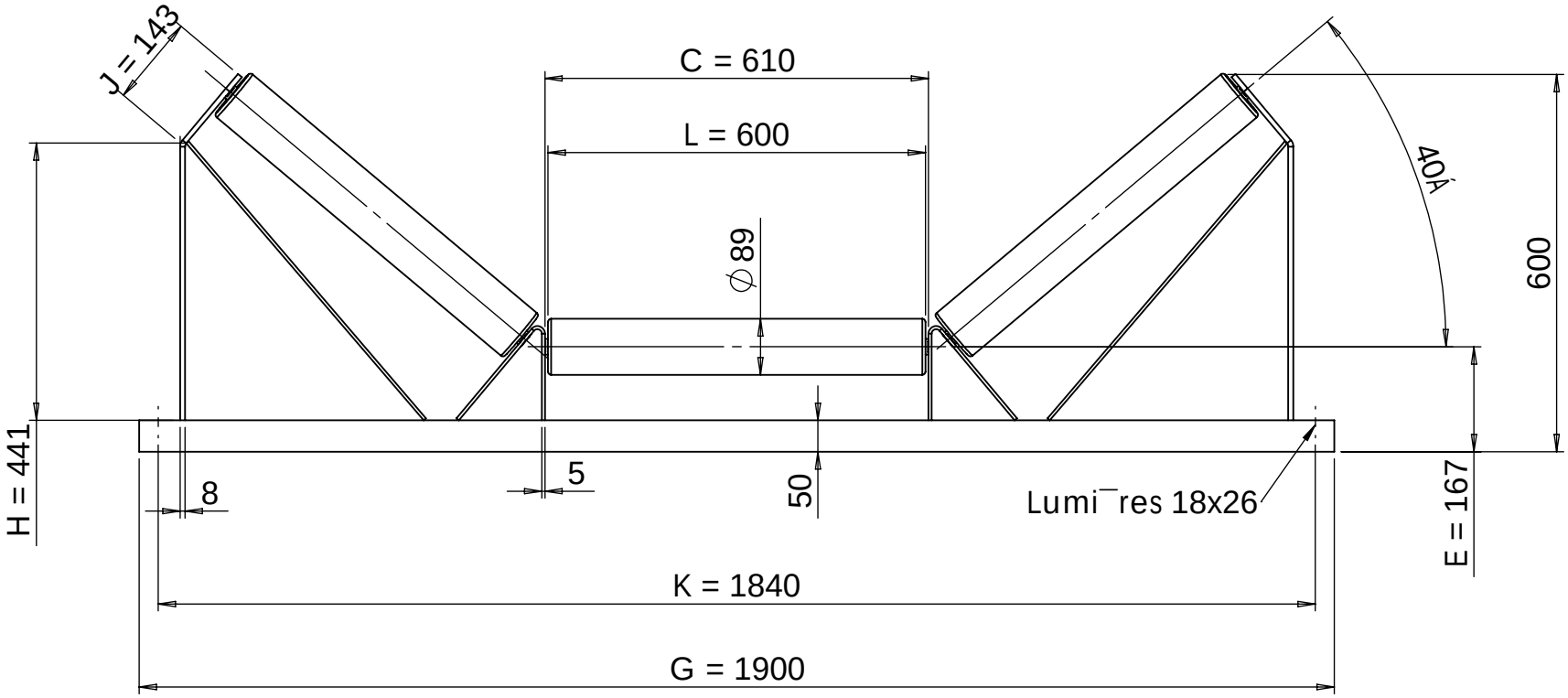

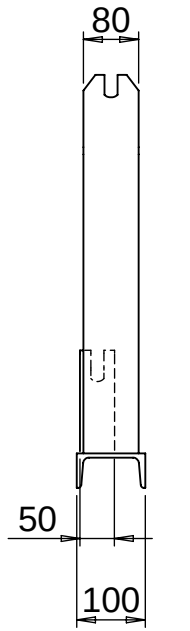

Sens de la Bande

Plan non contractuel

SUPPORT SRLM 53301 E167 UPN100 B1600 40Á axe Ï 25 Rouleau Ï 89 avec pincement

Tel : 04 77 24 05 15 www.rouleaux-pack.fr
Rue du Moulin 42130 Bº en sur Lignon

Masse approximative station : 49 Kg

Echelle : 1:11

Format : A4

ROULEAUX PACK
ROLLERS · ROLLEN · RODILLOS