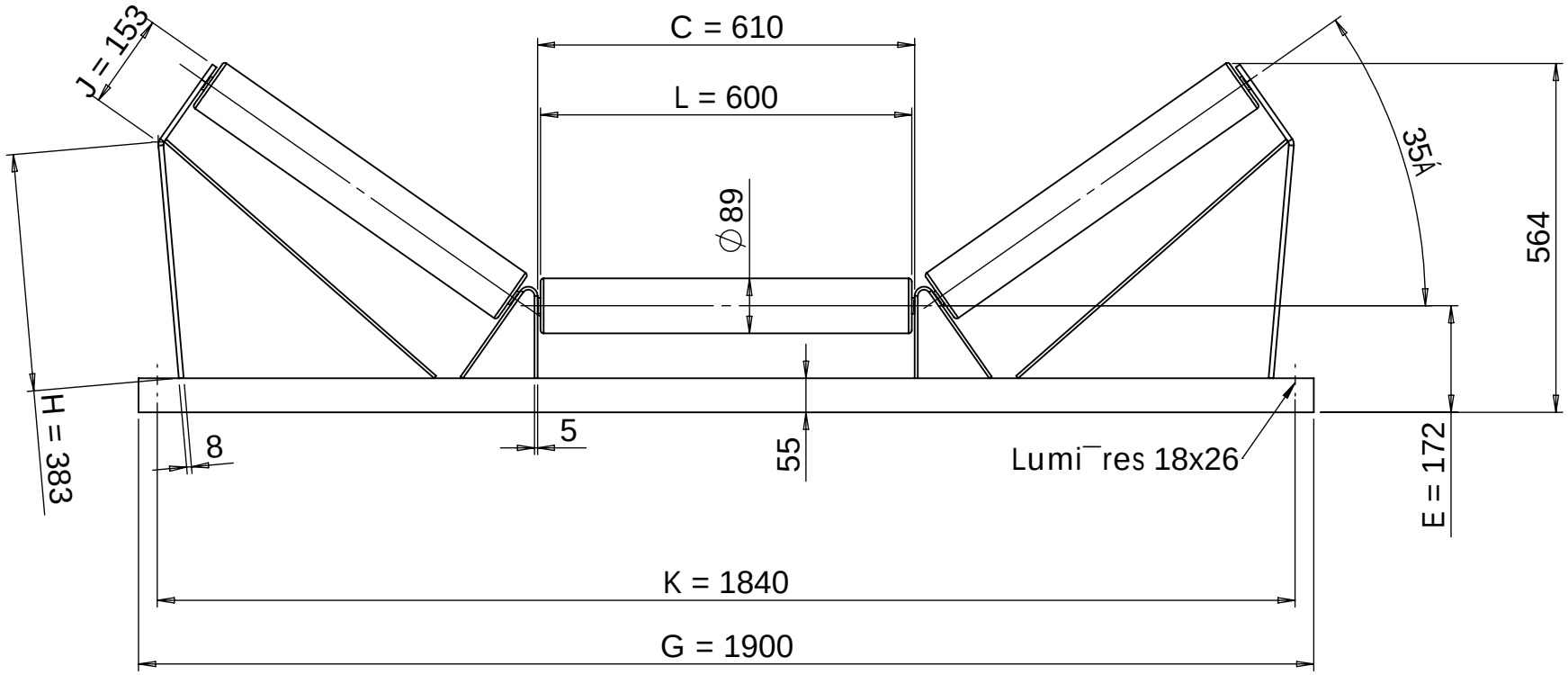

Plan non contractuel

SUPPORT SRLM 53301 E167 UPN120 B1600 35Á axe Ï 25 Rouleau Ï 89 sans pincement

Tel : 04 77 24 05 15 www.rouleaux-pack.fr
Rue du Moulin 42130 Bº en sur Lignon

Masse approximative station : 54 Kg

Echelle : 1:11

Format : A4

ROULEAUX R PACK
ROLLERS · ROLLEN · RODILLOS