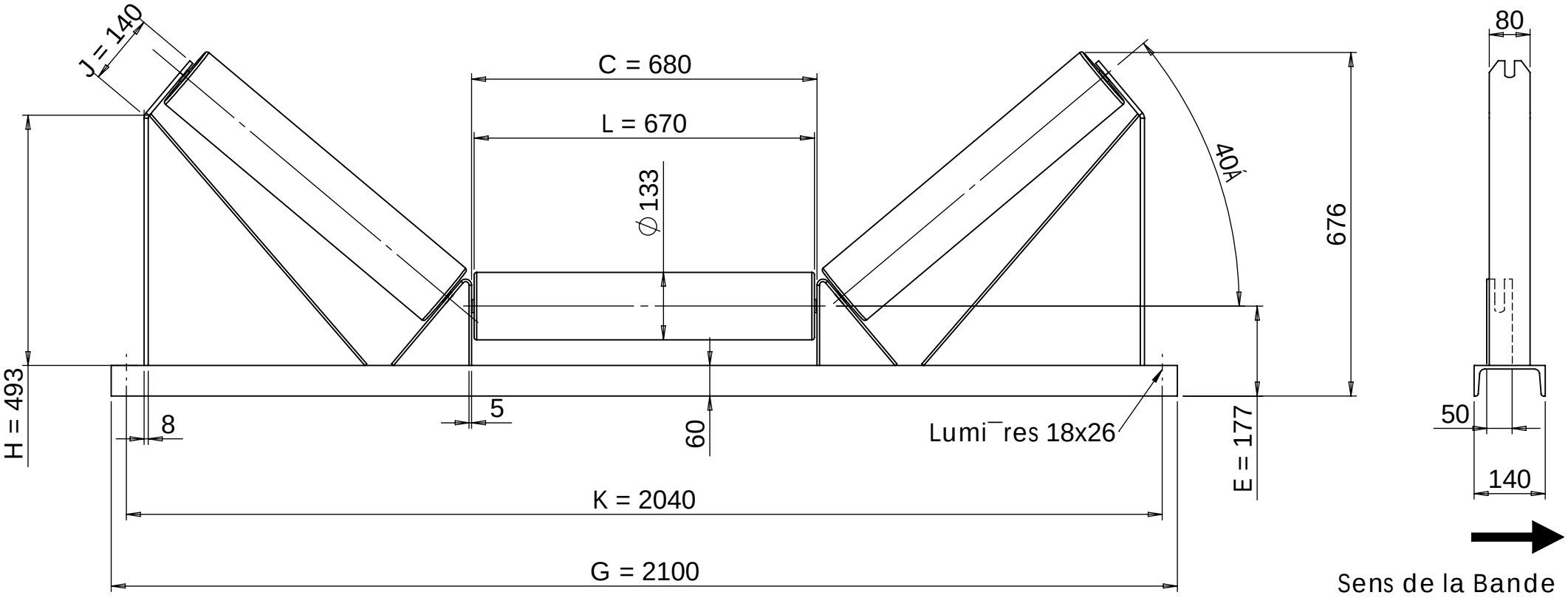

Plan non contractuel

SUPPORT SRLM 53301 E167 UPN140 B1800 40Á axe Ï 25 Rouleau Ï 133 avec pincement

Tel : 04 77 24 05 15 www.rouleaux-pack.fr
Rue du Moulin 42130 Bº en sur Lignon

Masse approximative station : 74 Kg

Echelle : 1:11

Format : A4

ROULEAUX R PACK ROLLERS · ROLLEN · RODILLOS