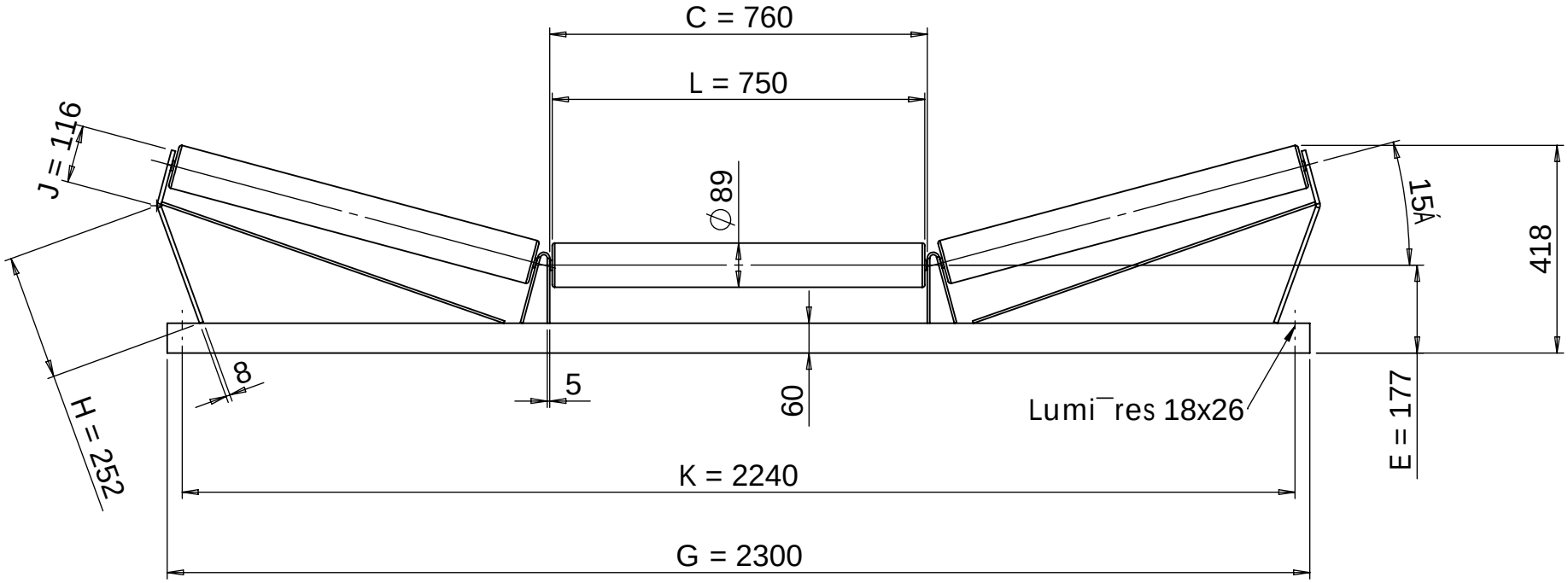

Plan non contractuel

SUPPORT SRLM 53301 E167 UPN140 B2000 15Á axe Ï 20 Rouleau Ï 89 sans pincement

Tel : 04 77 24 05 15 www.rouleaux-pack.fr
Rue du Moulin 42130 Bº en sur Lignon

Masse approximative station : 66 Kg

Echelle : 1:13

Format : A4

ROULEAUX R PACK
ROLLERS · ROLLEN · RODILLOS